Obudowy tulei łożyskowych

Seria pojedyncza, otwarta z regulacją luzu

IGOE

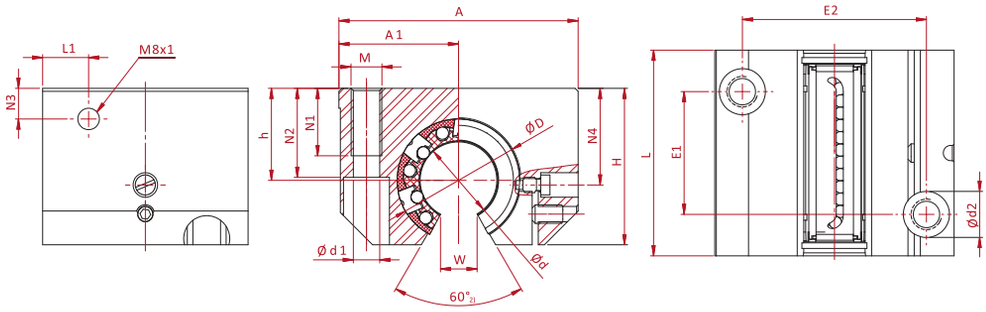

Typ	Ød	ØD	H	h +0,01 -0,02	A	A1 ±0,02	L	E1 ±0,15	E2 ±0,15	N1	N2	N3	L1	N4	Ød1	Ød2	M	W 1)	Masa [kg]
IGOE-12	12	22	28	18	43	21,5	39	23	32	11	16,5	10	10,5	16,65	4,2	8	M5	7,5	0,11
IGOE-16	16	26	35	22	53	26,5	43	26	40	13	21	10	11,5	22	5,2	10	M6	10	0,17
IGOE-20	20	32	42	25	60	30	54	32	45	18	24	10	13,5	25	6,8	11	M8	10	0,30
IGOE-25	25	40	51	30	78	39	67	40	60	22	29	10	15	31,5	8,6	15	M10	12,5	0,57
IGOE-30	30	47	60	35	87	43,5	79	45	68	22	34	11,5	16	33	8,6	15	M10	12,5	0,86
IGOE-40	40	62	77	45	108	54	91	58	86	26	44	14	18	43,5	10,3	18	M12	16,8	1,60
IGOE-50	50	75	88	50	132	66	113	50	108	34	49	12,5	20	47,5	14	20	M16	21	2,20

Wszystkie wymiary w tabeli w [mm], jeśli nie podano innej jednostki

Sposób oznaczania

IGOE - 20 - LMEUUOP - V **Obudowa z łożyskiem**

- dodatkowe zgarniacze czołowe
- Łożysko liniowe:
  - **LME..UUOP**
  - **SBEO..UU**
  - **SPM..OPN WW**
  - zgodnie z życzeniem klienta
- rozmiar
- seria

- Śruby mocujące zgodne z DIN 912-8.8, podkładki sprężyste zgodne z DIN 7980.
- Pozycja łożyska ustalona przez śrube ustalajacą.
- Masa obudowy wraz z łożyskiem.
- Nośność zgodnie ze specyfikacją łożyska.
- Otwór smarujący M8x1.
- Kształt produktu może nieznacznie odbiegać od przedstawionego na zdjęciu/rysunku.

1) Wartość dla serii LME..UUOP.
2) Kąt w obudowie.
Uwaga na kąt zastosowanego łożyska.